油回転真空ポンプ
GLS/GLDシリーズ

GLD-137AA

概要

潤滑油を使用する回転翼型の真空ポンプです。高性能、低騒音で信頼性の高い真空ポンプです。GLDシリーズは高機能タイプです。

特徴及び使用上の注意

- 2段排気方式は、1段排気方式より低い圧力(良い真空)。
- 低騒音で低振動。
- 逆流防止機構の搭載により、停電などの影響で停止した際に、真空室への油の逆流を抑制。
- 強制給油機構の搭載により、排気速度が安定。
- 大気圧からの作動が可能。
- 内部部品のノックピンによる連結及びフランジモータによりメンテナンスが容易。

仕様

項目	単位	50Hz	60Hz
実行排気速度	L/min	135	162
到達圧力	Pa	0.67	
到達圧力(GVOpen時)	Pa	6.7	
モータ出力	W	400	
使用油		SMR-100	
油量	mL	1,000	
質量	kg	26	
吸・排気口	mm	KF-25, G1	
使用雰囲気温度範囲	℃	7～40	
最大寸法	mm	170(W) × 485.5(L) × 240(H)	
RoHS対応		●	

到達圧力はピラニ真空計による測定値です。マクラウド真空計で測定した場合は、到達圧力が1.3Pa以下の真空ポンプでは一桁低い値になります。
電源コードおよび電源プラグは付属していません。

寸法図および対応表

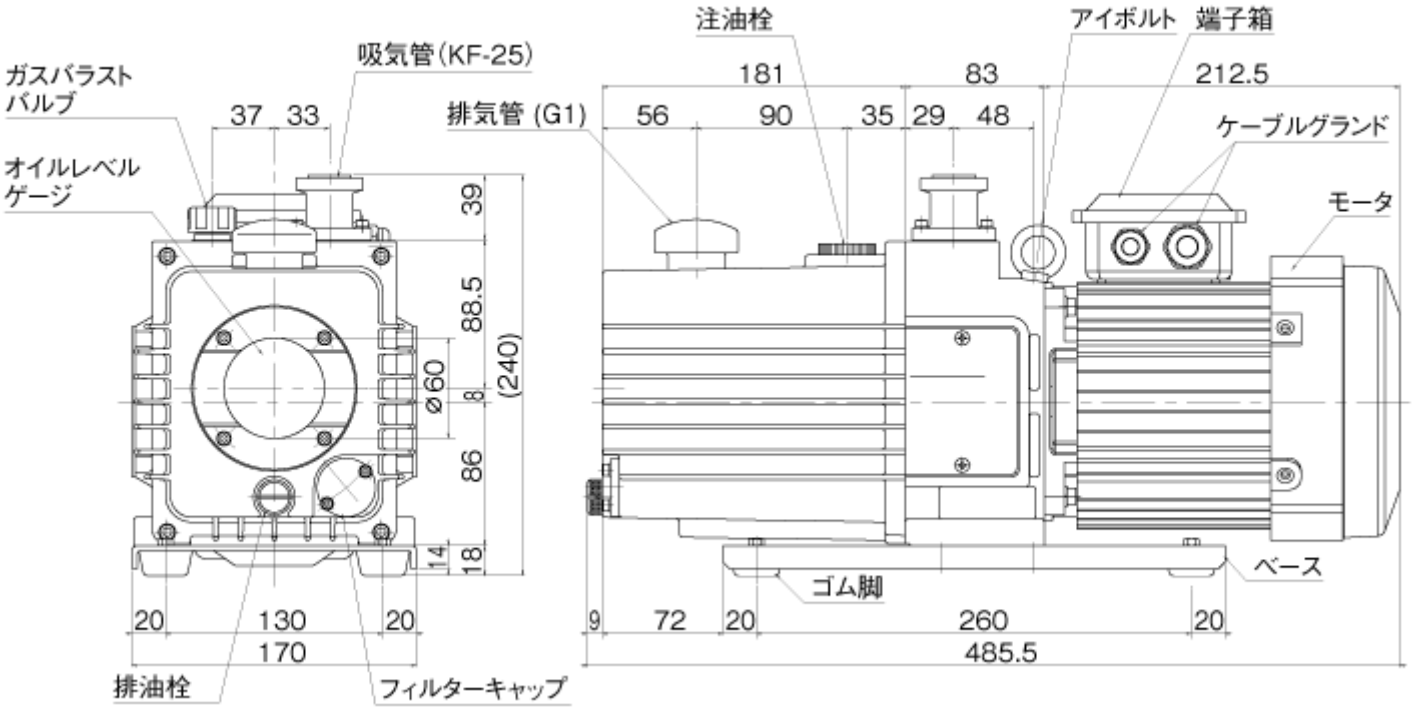

排気速度曲線

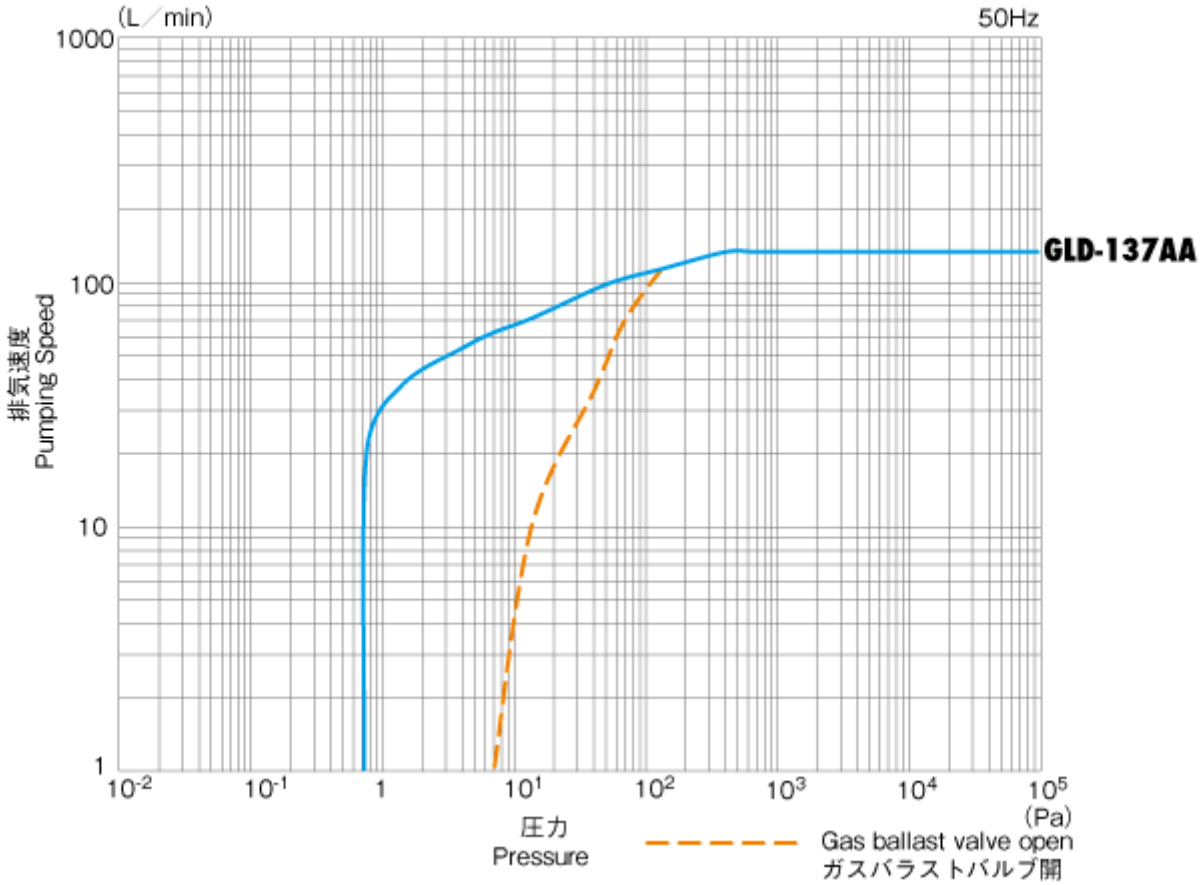

特記事項

- 真空ポンプ油は運転とともに劣化し、性能不足の要因となります。定期的に油の減少や汚れを確認し、補充や交換をしてください。
- この真空ポンプには油の逆流防止機構が組み込まれています。ポンプ停止時、油の逆流防止に有効です。ただしその動作を100%保証するのもではありません。
- 排気口からの油煙(オイルミスト)が大気圧付近では特に発生します。
- 排気口を塞いだり、排気口側にガスの通過を妨害する機器を付けた状態で、ポンプを運転すると破裂の恐れがあります。ポンプ内圧が上昇して、ポンプ本体が破裂したり、オイルレベルゲージが飛び出したり、モータが過負荷になる恐れがあります。
- 屋内専用の真空ポンプです。雨や水のかかるような場所や屋外には設置しないでください。

対応オプショナルパーツ

No.	分類名	シリーズ	品名
1	アダプター		KF25アダプター（M20メネジ）
2	アダプター	アダプター	□50アダプター(M20メネジ)
3	排気管	KF排気管	KF25排気管(KF25×G1)
4	排気管	ホース口排気管	ホース口排気管(φ27×G1)
5	メンテナンスキット	メンテナンスキットシリーズ	メンテナンスキットA(GLD-137用)
6	メンテナンスキット	メンテナンスキットシリーズ	メンテナンスキットB(GLD-137用)
7	フォアライントラップ		OFI-200C
8	フォアライントラップ		OFI-200V
9	インライントラップ	OMIシリーズ	OMI-200
10	オイルミストトラップ	OMTシリーズ	OMT-200A
11	真空ポンプ油	SMRシリーズ	SMR-100 18L
12	真空ポンプ油	SMRシリーズ	SMR-100 1L
13	真空ポンプ油	SMRシリーズ	SMR-100 4L
14	吸気管	R1/4吸気管	A型吸気管(R1/4-L20オネジ×M20)
15	吸気管	R1/4吸気管	B型吸気管(R1/4メネジ×M20)

16	吸気管	R1/4吸気管	C型吸気管(R1/4-L10オネジ×M20)
17	吸気管	KF25吸気管	KF25吸気管(KF25×M20)
18	吸気管	KF25吸気管	KF25吸気管(KF25×□50)
19	吸気管	ホースロ吸気管	ホースロ吸気管(φ12×M20)
20	吸気管	ホースロ吸気管	ホースロ吸気管(φ15×M20)
21	吸気管	ホースロ吸気管	ホースロ吸気管(φ18×M20)
22	吸気管	ホースロ吸気管	ホースロ吸気管(φ22×M20)
23	吸気管	ホースロ吸気管	ホースロ吸気管(φ27×□50)
24	吸気管	ホースロ吸気管	ホースロ吸気管(φ8×M20)

アルバック機工株式会社
〒881-0037
宮崎県西都市大字茶臼原291-7
TEL:(0983)42-1411(代)
FAX:(0983)42-1422