油旋片式真空
GLS/GLD系列

GLD-137CC

概要

使用　滑油的旋片式真空　。高性能,低噪音和高度可靠的真空　。GLD系列是高性能型。

特点及使用　的注意事

- GLD 系列　有高性能、低振　、低噪声的特点。　有多　功能,如气　　、防逆流机制、大号油液位　。　系列　配　有
- 　　,符合国　　准。

格参数

目	位	50Hz	60Hz
抽速	L/min	135	162
限　力	Pa	0.67	
限　力 (G.V.　　)	Pa	6.7	
机	W	400	
推荐用油		SMR-100	
油量	mL	1,000	
重量	kg	29	
出气管道直径	mm	KF-25, G1	
境温度	℃	7～40	
尺寸	mm	170(W) × 487.5(L) × 249.5(H)	
RoHS		●	

限　力是通　皮拉尼表　量的　。当使用McLeod真空　　量　，　于　限　力　1.3Pa或更低的真空　，　　将低一个数量　。

源

	注
相, 100-120V/200-240V	CE, TUV, cTUVus

■TUV　　是由　行　品安全　　及　　的国　第三方　　，符合欧洲　格的高品　　品。

外形

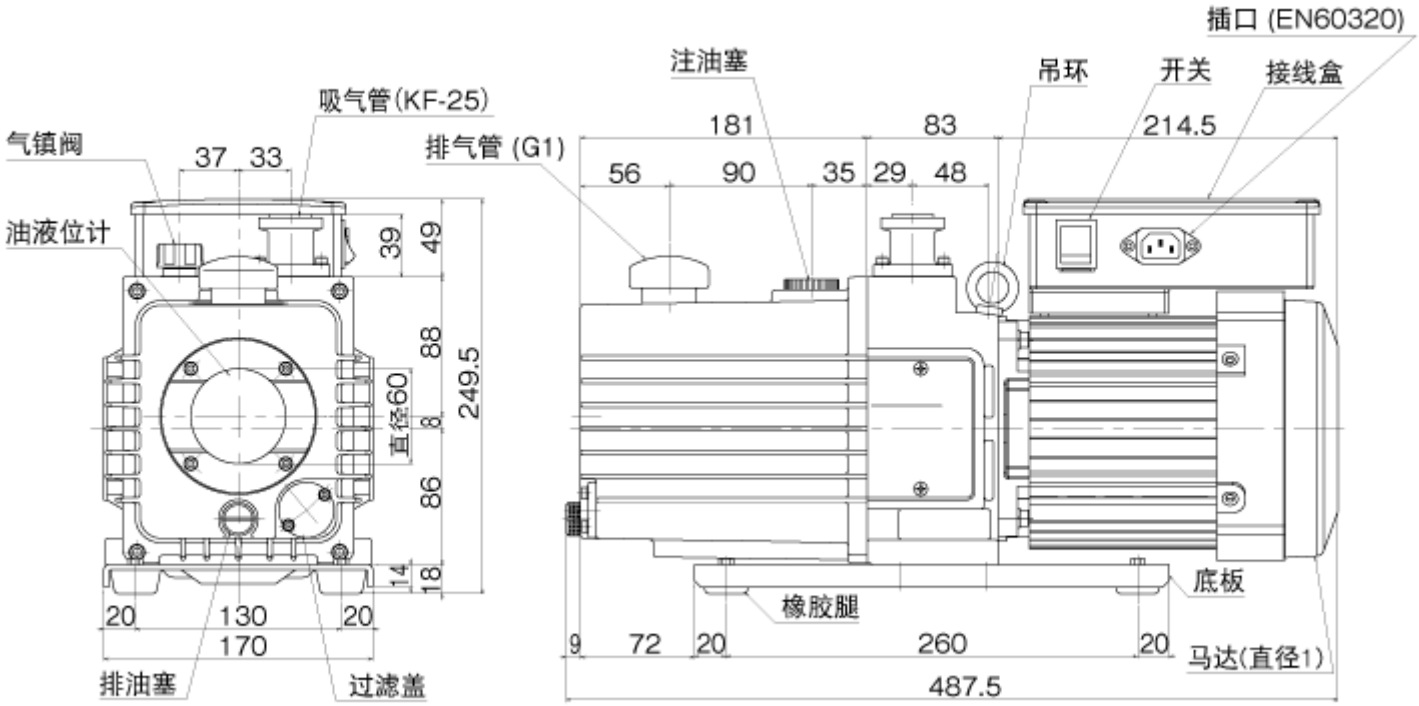

速曲

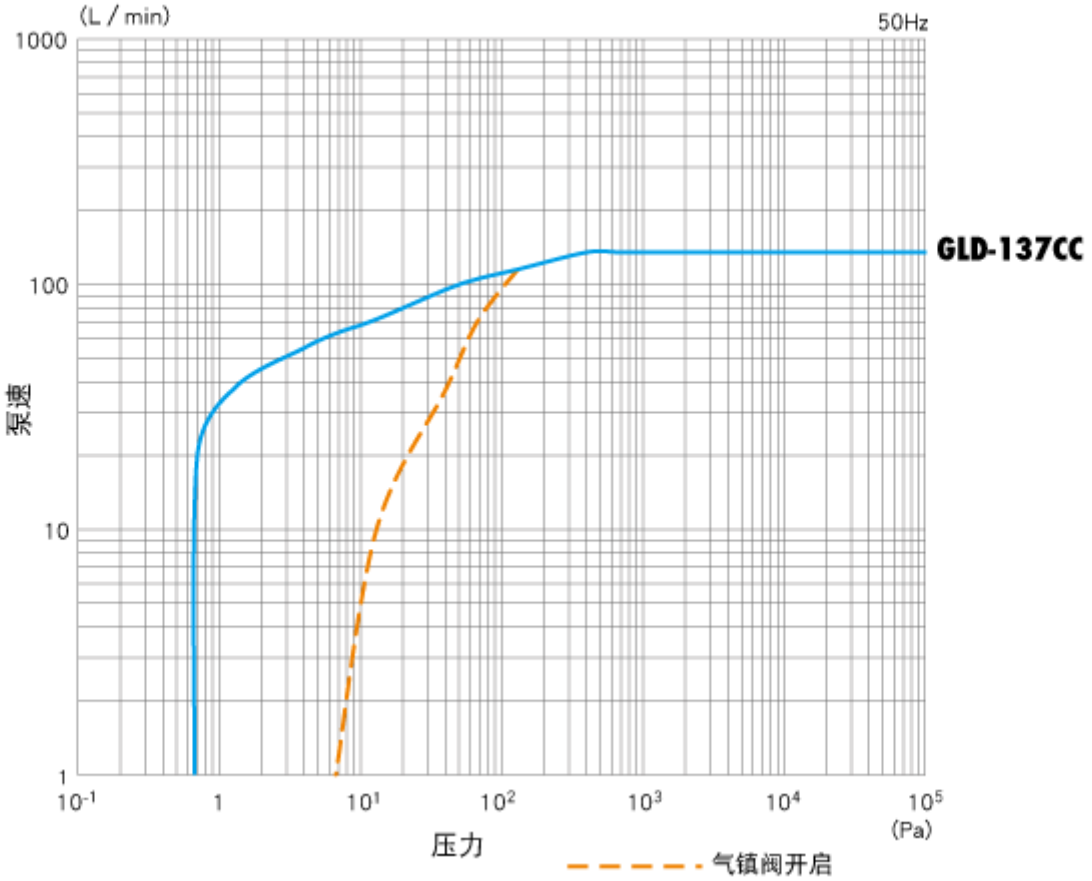

特　　明

- 真空　油在　　程中会　　,从而　致性能劣化。定期　　是否有不足和　染,并　充或更　。
- 　真空　有内置防返油回流机　。有效防止　停止　的油回流。但不能保　100%
- 在接近大气　　容易在排气口　生油烟(油　)
- 室内　用真空　。　勿将本机安装在暴露于雨水,水或室外的地方

可　零件

No.	分　名称	系列	名称
1	配器		KF25　配器(M20 凹口)
2	配器	配器	□50mm　配器(M20 凹口)
3	源	源	源　松　(100-120V型)
4	源	源	插　的　源　(100-120V型)
5	源	源	源　松　(200-240V型)
6	源	源	插　的　源　(200-240V欧式)
7	源	防拔出配件	100-120V的防拔出配件
8	源	防拔出配件	200-240V的防拔出配件
9	排气管	KF型排气管	KF25排气管(KF25×G1)
10	排气管	排气管　管口	排气　管口(直径27×G1)
11	メンテナンスキット	保　包系列	保　包A(GLD-137用)
12	メンテナンスキット	保　包系列	保　包B(GLD-137用)
13	吸气口　　器		OFI-200C
14	吸气口　　器		OFI-200V
15	直　　器	OMI系列	OMI-200
16	油　　器	OMT系列	OMT-200A
17	真空　油	SMR系列	SMR-100 18L

18	真空　油	SMR系列	SMR-100 1L
19	真空　油	SMR系列	SMR-100 4L
20	吸气管	R1/4吸气管	A型吸气管(R1/4-L20 凸口×M20)
21	吸气管	R1/4吸气管	B型吸气管(R1/4 凹口×M20)
22	吸气管	R1/4吸气管	C型吸气管(R1/4-L10 凸口×M20)
23	吸气管	KF25吸气管	KF25吸气管(KF25×M20)
24	吸气管	KF25吸气管	KF25吸气管(KF25×□50mm)
25	吸气管	吸气　管口	吸气　管口 (直径12×M20)
26	吸气管	吸气　管口	吸气　管口 (直径15×M20)
27	吸气管	吸气　管口	吸气　管口 (直径18×M20)
28	吸气管	吸气　管口	吸气　管口 (直径22×M20)
29	吸气管	吸气　管口	吸气　管口 (直径27×□50mm)
30	吸气管	吸气　管口	吸气　管口 (直径8 × M20)

アルバック機工株式会社

〒881-0037
宮崎県西都市大字茶臼原291-7
TEL:(0983)42-1411(代)
FAX:(0983)42-1422