真空蒸着装置
VPCシリーズ

VPC-061A

概要

パイプフレームにメインポンプ・補助ポンプ・バルブ配管・電気系・圧力測定ポート等の必要機器をコンパクトに収納した、抵抗加熱式で低コストタイプの小型真空蒸着装置です。小さい基板サイズの基礎研究開発等の実験用に最適です。

特徴及び使用上の注意

- 卓上型でコンパクトサイズにより、省スペースでの設置が可能です。
- ガラスベルジャーにより内部が見やすく、操作性が良好です。
- メインポンプを停止させることなく、真空槽の開放を行うことが可能です。
- 停電時に自動リーク弁によりメインポンプが保護されます。

仕様

項目	単位	値
到達圧力	Pa	1.3×10^{-3}
	kPa	-101.3 [#1]
排気時間		4.0×10^{-3}Pa/20min
到達圧力(液体窒素使用時)	Pa	6.6×10^{-4}
	kPa	-101.3
真空層		ガラスベルジャー(内径φ150mm×高さ200mm)
フィードスルーカラー		3ポート(底面3)
基板推奨サイズ		□25mm・□50mm(Max)
基板/電極間距離		Max 100mm
蒸発電極構成		1点式
蒸発電極		SEREM PSE-150C・1 式　0-10V 150A(Max)
メインポンプ		油拡散ポンプ(空冷) 50L/sec
液体窒素トラップ		有り
補助ポンプ		油回転真空ポンプ　20L/min
オイルミストトラップ		Option
メインバルブ		バタフライバルブ
補助バルブ		三方向バルブ
自動リークバルブ		有り
操作		手動
ピラニ真空計		オプション
電離真空計		オプション
最大寸法	mm	434(W) × 422(L) × 673(H)
質量	kg	32
最大寸法(電源)	mm	480(W) × 435.3(D) × 149(H)
質量(電源)	kg	40
RoHS対応		

[#1]: 単位が[kPa]の到達圧力はゲージ圧表示です。

ユーティリティ

項目	単位	値
所要電気量(本体)		単相 (100V)(50/60Hz): 0.63kVA
所要電気量(電源)		単相 (200V) (50/60Hz): 1.5kVA
アース端子		D種 (接地抵抗値 100Ω以下)
取り合い(本体)		単相 (100V): ビニルキャプタイヤケーブル(プラグ付) 2m
取り合い(電源)		単相(200V): ビニルキャプタイヤケーブル(R2.0-5 圧着端子付) 2m

寸法図および対応表

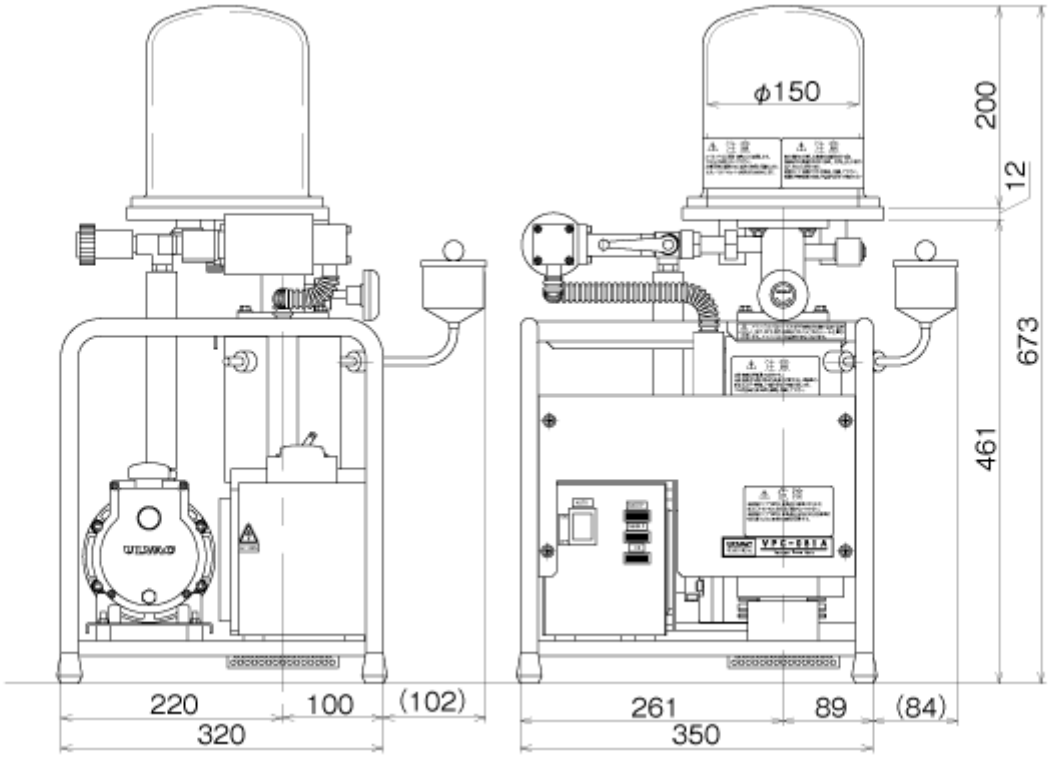

特記事項

- 最大基板サイズは膜厚分布を考慮しない時の値となります。

対応オプショナルパーツ

No.	分類名	シリーズ	品名
1	成膜装置オプショナルパーツ	防着板	防着板
2	成膜装置オプショナルパーツ		ベルジャーカバー
3	成膜装置オプショナルパーツ	制御操作盤	制御操作盤
4	真空ポンプ油	DPFシリーズ	SY 100cc
5	成膜装置オプショナルパーツ		ピラニ真空計 GP-1G
6	オイルミストトラップ	OMTシリーズ	OMT-050A
7	成膜装置オプショナルパーツ	蒸発電源	蒸発電源 SEREM PSE-150C
8	成膜装置オプショナルパーツ		試料ホルダー（ホルダーA）
9	成膜装置オプショナルパーツ		試料ホルダー（ホルダーB）

アルバック機工株式会社
〒881-0037
宮崎県西都市大字茶臼原291-7
TEL:(0983)42-1411(代)
FAX:(0983)42-1422